SETON

Scheda tecnica

Asta MASTNA - MASTNA -

Descrizione

l'asta MASTNA risponde alle norme dell'OACI. È girevole e misura 7,40 metri, è fornita con i suoi 3 cavi, il suo sistema di rotazione e la sua base di fissaggio.
Esistono due diametri di banderuola (600 o 10000 mm) con le maniche in tessuto corrispondenti. In opzione, l'asta può essere dotata di un dispositivo di frangibilità.
Sono disponibili diversi accessori come l'illuminazione della manica o il sistema di segnalazione alto dell'asta ad alimentazione solare o diretta (230V/6.6A).

Caratteristiche tecniche

- **Altezza:** 7.40 metri
- **Oscillazione:** Si
- **Protezione:** Acciaio galvanizzato
- **Vernice:** Rosso e bianco
- **Fissaggio:** Base per sigillatura
- **Banderuola:** Diametro 600 mm (eliporto), diametro 1000 mm (aeroporto)
- **Cavi:** 3 x 120°
- **Cemento massiccio:** 600 x 600 x 800 mm

Schema di fissaggio

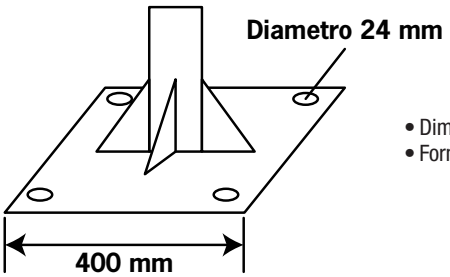

- Dimensione: 400 x 400 mm
- Fornito con 4 x M20 rondelle + dadi

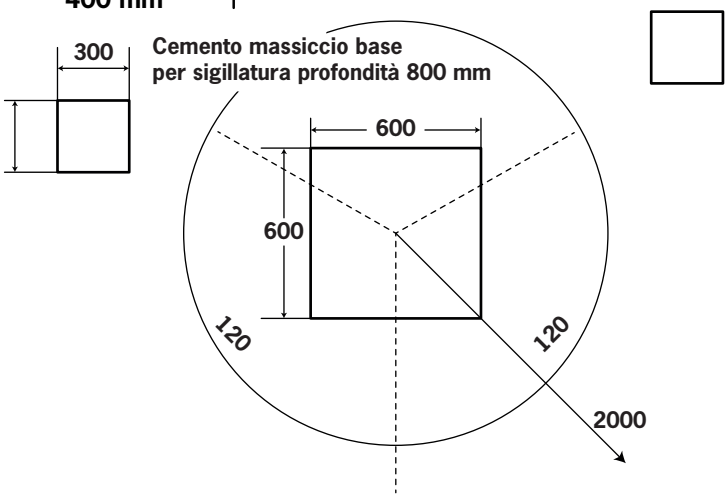

Cemento massicio
per sartiame profondità 800mm

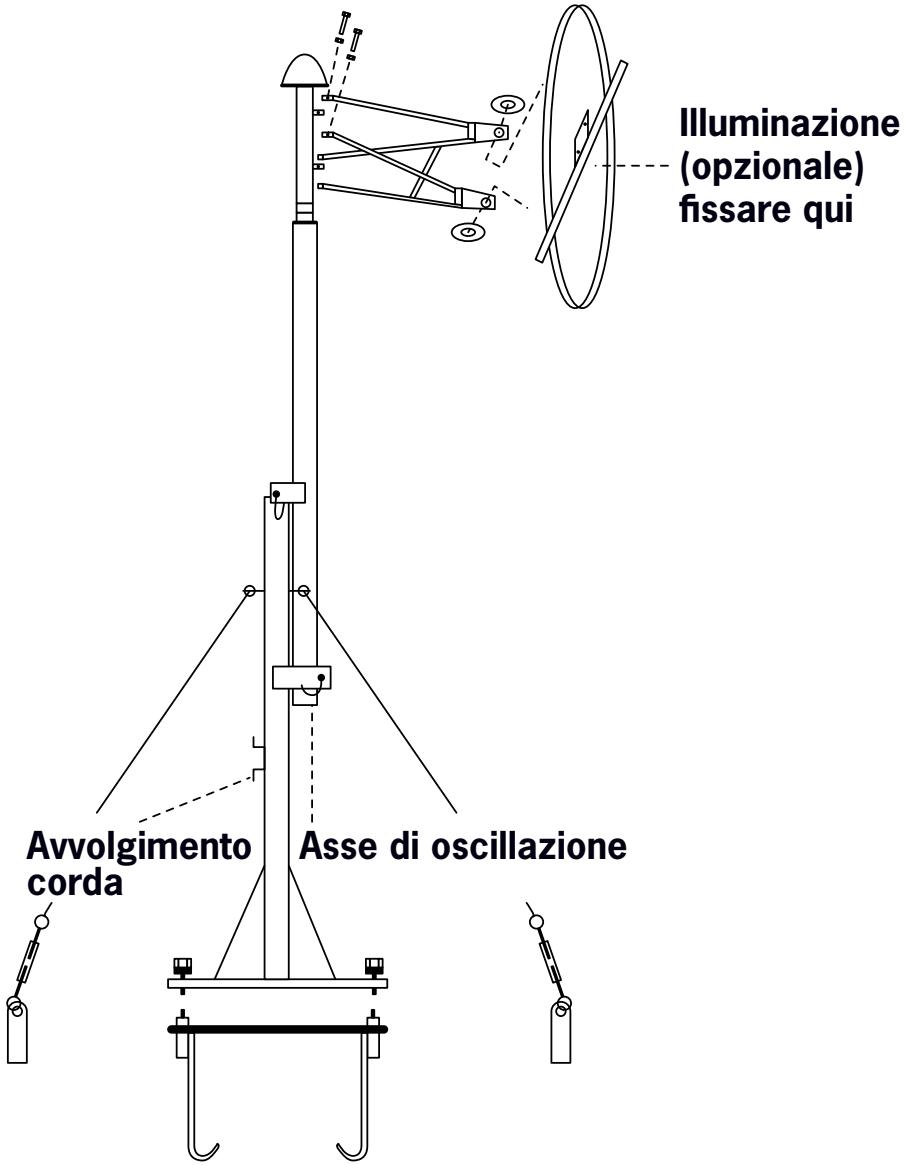

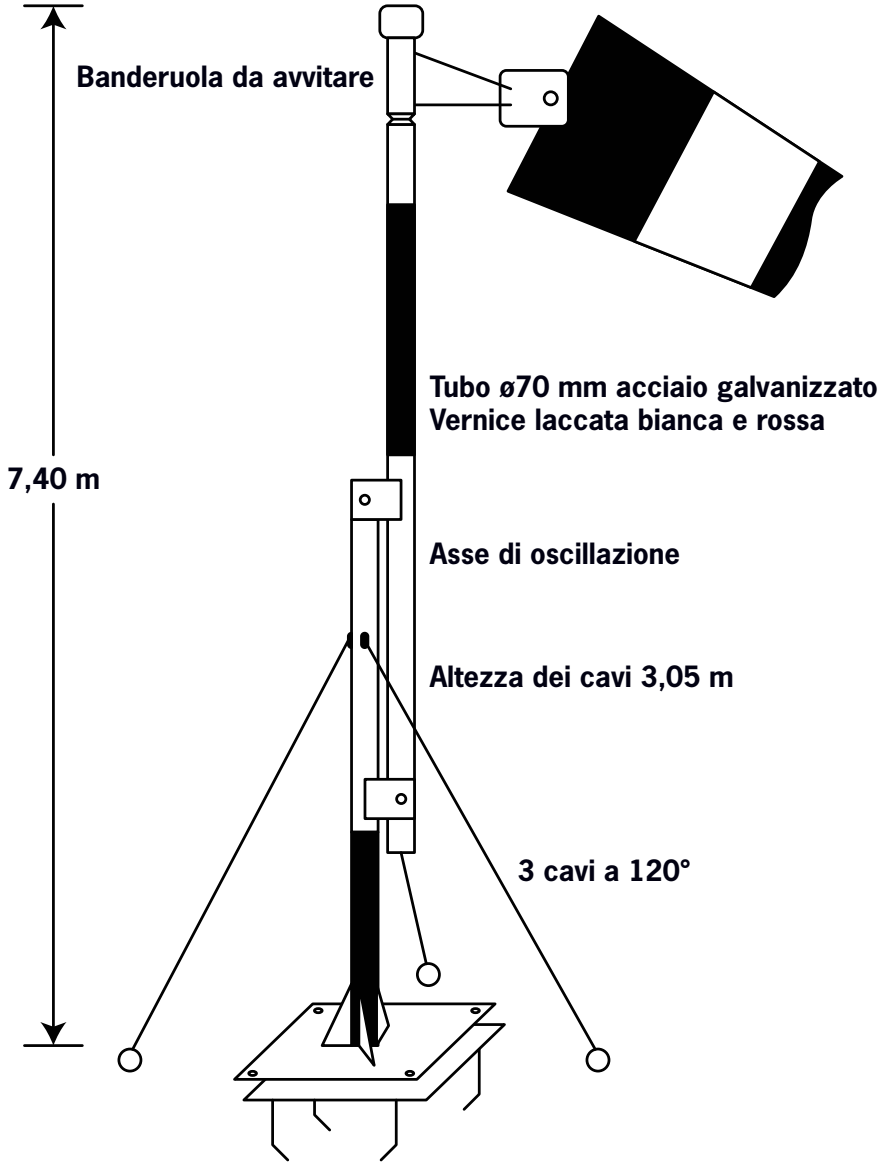

Questa scheda tecnica è stata redatta il 30/03/09 e annulla tutte le schede precendenti. Le informazioni basate sulle nostre conoscenze ad oggi, sono fornite a titolo indicativo e non possono quindi costituire un impegno contrattuale.
Questa scheda non dispensa in alcun caso l'utente dal conoscere e applicare l'insieme dei testi che regolano la sua attività.